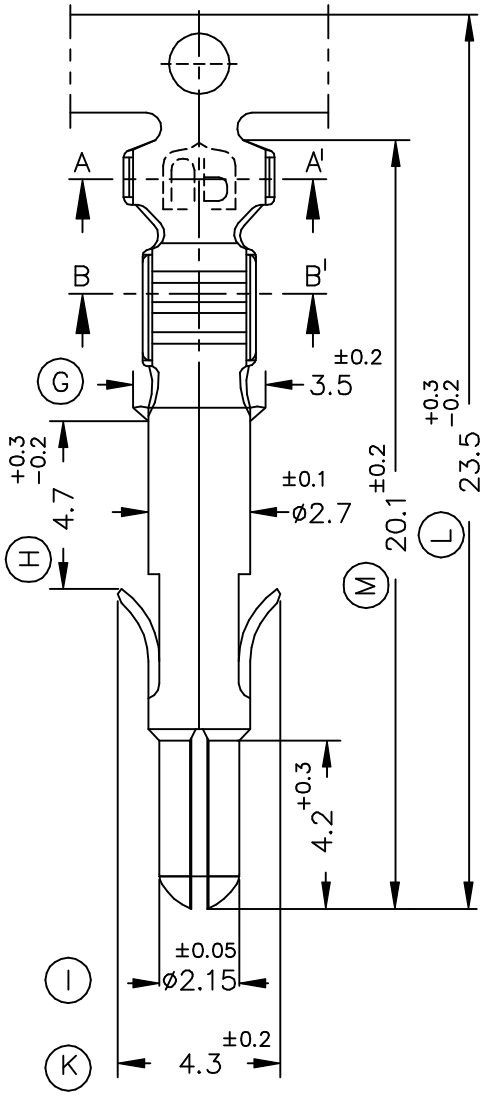

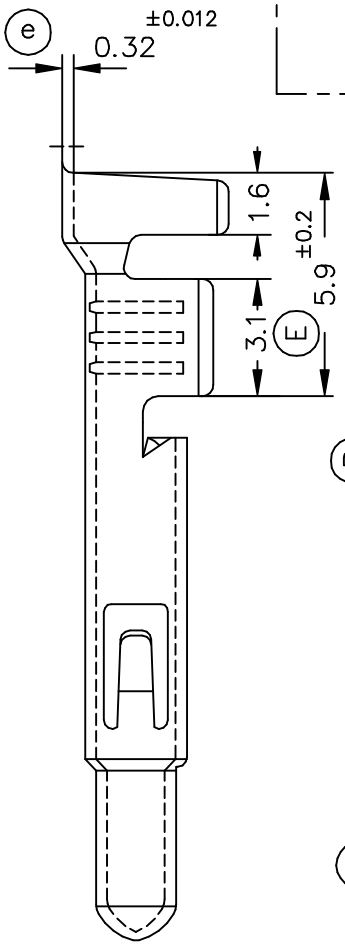

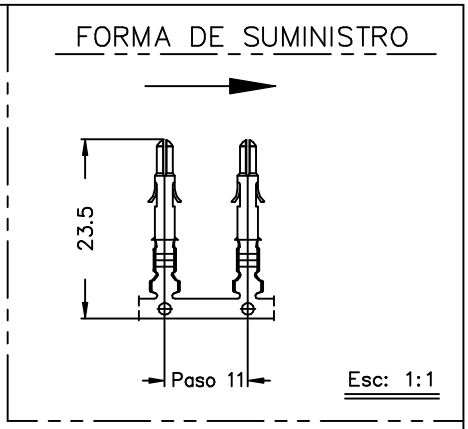

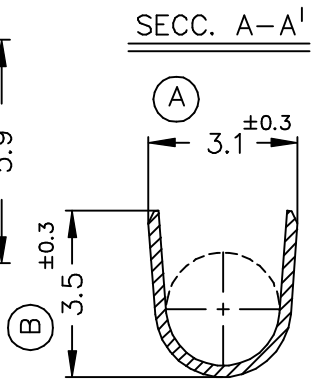

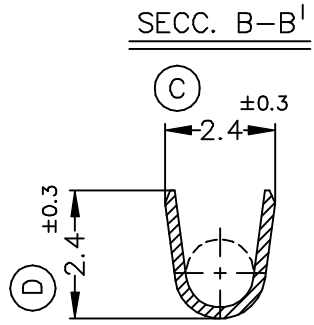

Referencias	Acabados	Material	Sección Conductor	ø Aislante		J	A	B	C	D	Rev.	Modificación	Fecha
7524.31	Pre–est.	Bronce* CuSn6	0.25÷0.8mm.²	1÷2.5mm.									
7524.30	Natural										02	Cota I(2.1a2.15)	09/05/01
7524.01	Pre–est.	Latón* CuZn30									01	Modif.cota I	21/12/99
7524.00	Natural										00	C. Ref.	10/10/94

ESCUBEDO
Especialitats Elèctriques Escubedo S.A.

TERMINAL MACHO (UP–LOK)

Terminales UP Electricos

DIBUJADO	F.Adamuz	10/10/94	FORMATO	A4v
CONTROL	F.Adamuz	10/10/94	NOMBRE	PT7524 "C"
ESCALA	5/1		REF.	7524.xx

NORMAS MATERIALES	NORMAS DIMENSIONALES	TOLERANCIAS GENERALES
EN1654*	Especiales	±0.2 ±2°